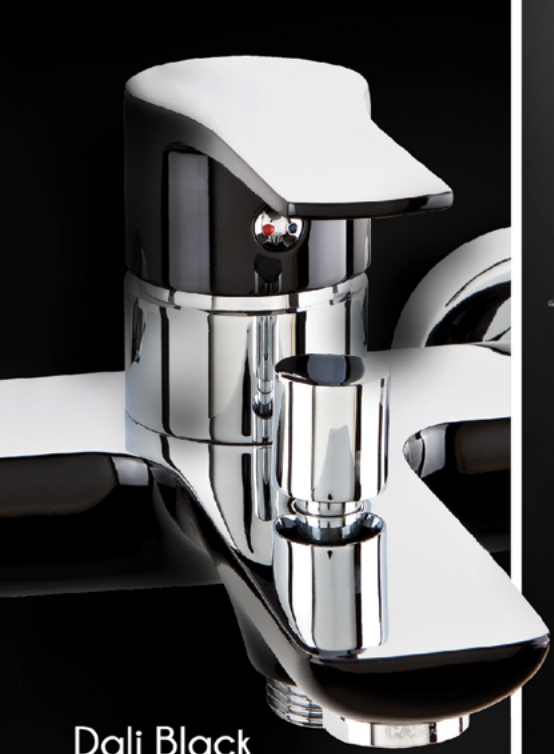

Dali Black
series

Like
series

Amadeo

Dali White
series

Amadeo

NOWOŚĆ

Dali Black
series

Seria ***Dali Black*** jest nowatorskim podejściem do wykończenia wnętrza łazienki. Głęboka czerń świetnie komponuje się z kolorami oraz doskonale kontrastuje z bielą, tworząc modny duet. Dali Black idealnie dopełnia oraz eksponuje wnętrze każdej łazienki. To propozycja dla tych, którym zależy na wyróżniającym się szlachetnymi rozwiązaniami wykończeniu.

Bateria umywalkowa stojąca
z korkiem spustowym click-clack
DALI BLACK czarny/chrom

AM2447900

5902273546467

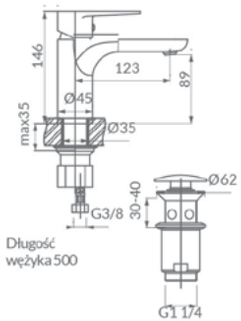

Bateria wannowa ścienna
DALI BLACK czarny/chrom

bez zestawu natryskowego

AM2447930

5902273546498

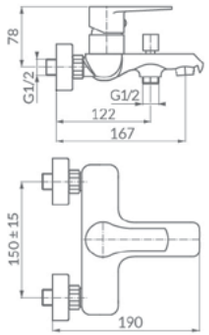

Bateria umywalkowa stojąca wysoka
DALI BLACK czarny/chrom

AM2447910

5902273546474

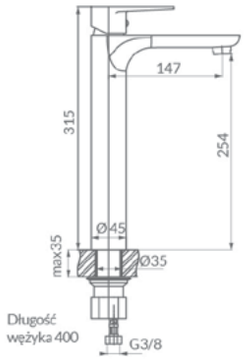

Bateria natryskowa
DALI BLACK czarny/chrom

bez zestawu natryskowego

AM2447940

5902273546504

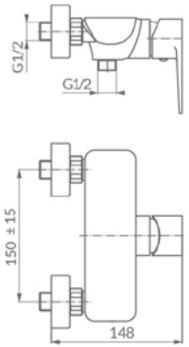

Bateria bidetowa
z korkiem spustowym na cięgno
DALI BLACK czarny/chrom

AM2447920

5902273546481

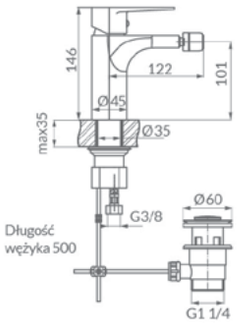

Bateria kuchenna
stojąca z dźwignią z boku
DALI BLACK czarny/chrom

AM2447950

5902273546511

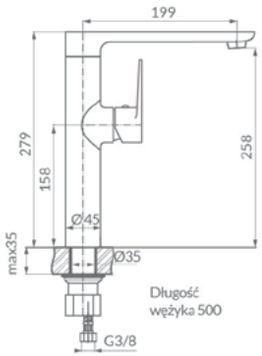

Amadeo Dali Black

Amadeo

NOWOŚĆ

Dali White

series

Seria ***Dali White*** jest niebanalnym dopełnieniem każdego wnętrza łazienki. Nowoczesne kształty oraz charakterystyczne białe wykończenie doskonale podkreśla styl, nadając łazience przejrzystości. Czysta biel świetnie komponuje się z kolorami oraz doskonale kontrastuje z czernią. Dali White to propozycja dla tych, którzy cenią sobie wyciszoną przestrzeń oraz haromnijne wykończenie.

Bateria umywalkowa stojąca
z korkiem spustowym click-clack
DALI WHITE biały/chrom

AM2447300

5902273546405

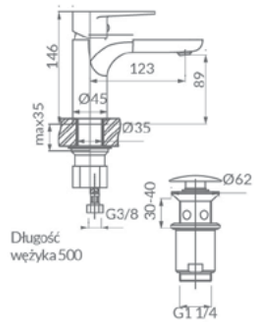

Bateria wannowa ścienna
DALI WHITE biały/chrom

bez zestawu natryskowego

AM2447330

5902273546436

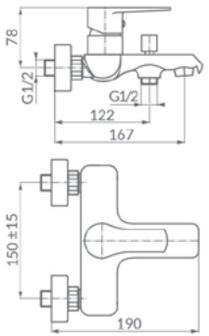

Bateria umywalkowa stojąca wysoka
DALI WHITE biały/chrom

AM2447310

5902273546412

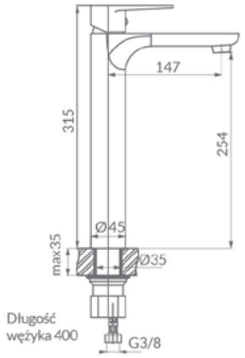

Bateria natryskowa
DALI WHITE biały/chrom

bez zestawu natryskowego

AM2447340

5902273546443

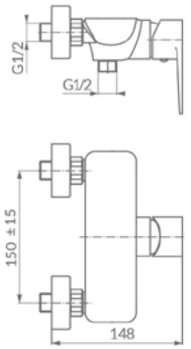

Bateria bidetowa
z korkiem spustowym na cięgno
DALI WHITE biały/chrom

AM2447320

5902273546429

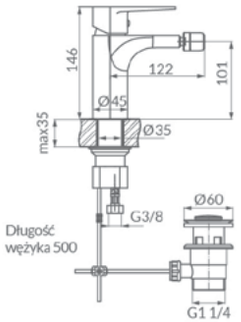

Bateria kuchenna
stojąca z dźwignią z boku
DALI WHITE biały/chrom

AM2447350

5902273546450

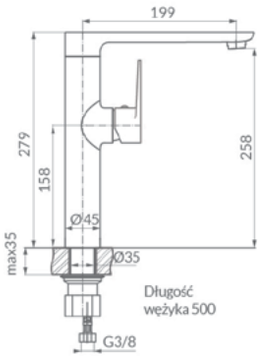

Amadeo Dali White

Like
series

Seria Like to nowoczesne kształty oraz minimalistyczne formy, które nadadzą Twojej łazience unikatowego charakteru. Linia Like jest ponadczasowym designem, który świetnie sprawdzi się w niejednej łazience, tworząc przejrzyste oraz przemyślane wnętrze.

Kolumna natryskowa
z baterią termostatyczną
LIKE chrom

AM2447140

5902273540083

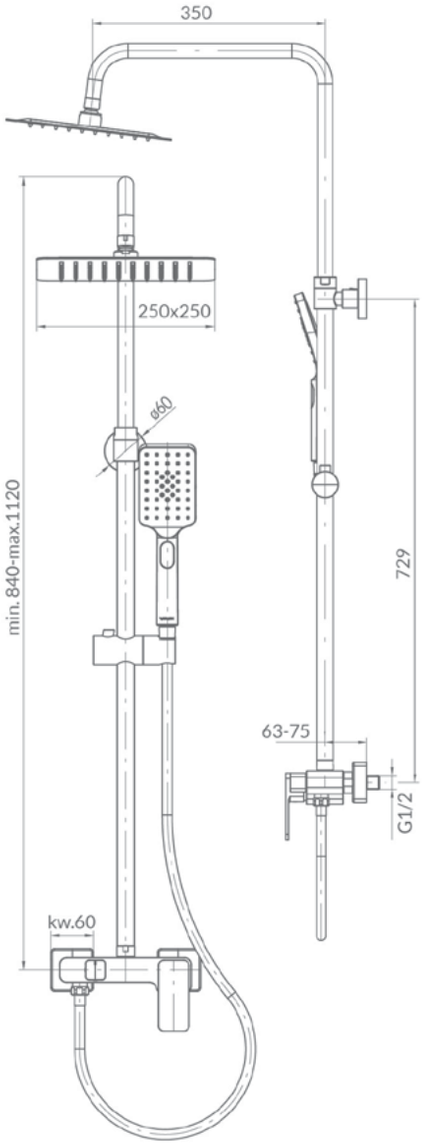

Zestaw natryskowy podtynkowy
LIKE chrom

AM2449980

5902273540090

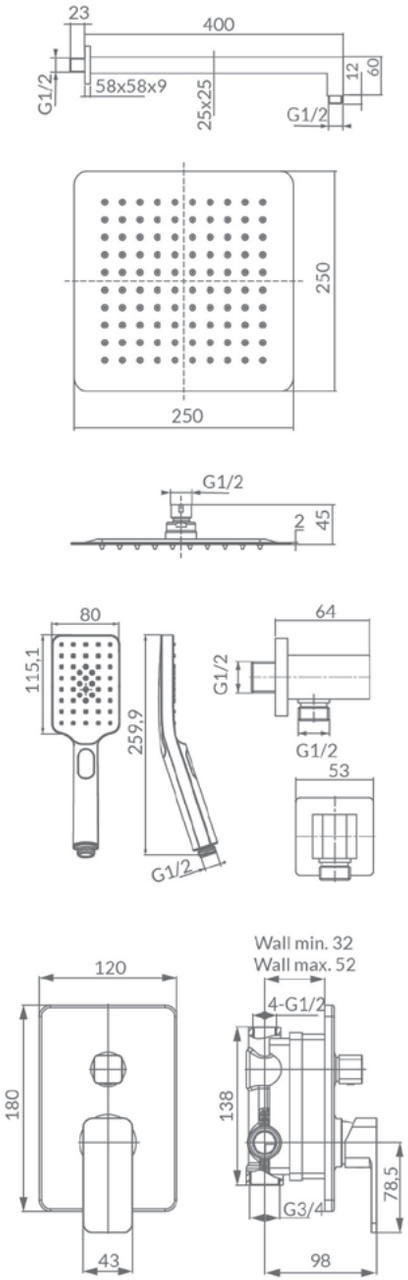

Amadeo Like

Amadeo

Bateria umywalkowa stojąca
bez spustu
LIKE chrom

AM2454910

5902273540113

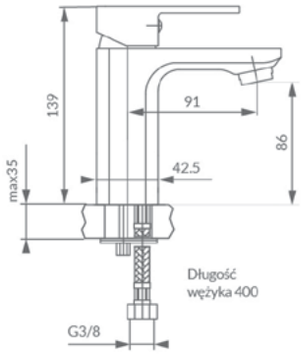

Amadeo

Bateria bidetowa
z korkiem spustowym na cięgno
LIKE chrom

AM2454950

5902273540151

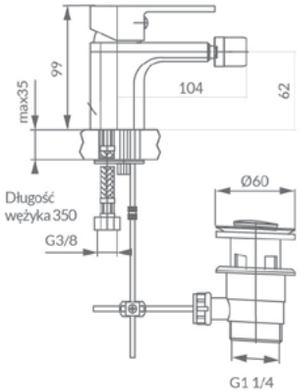

Bateria umywalkowa podtynkowa
LIKE chrom

AM2454780

5902273540076

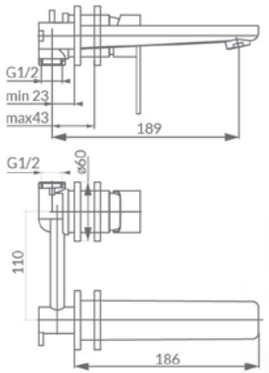

Bateria kuchenna
z dźwignią z boku
LIKE chrom

AM2454960

5902273540168

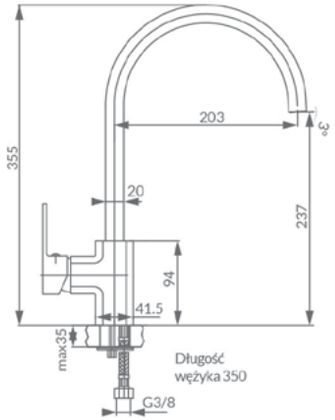

Bateria umywalkowa
stojąca wysoka
LIKE chrom

AM2454920

5902273540120

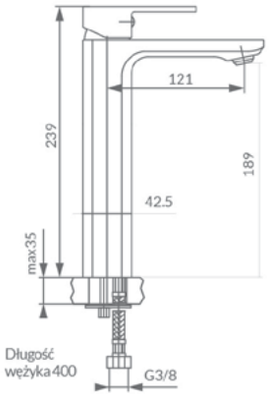

Bateria wannowa 4-otworowa
LIKE chrom

AM2454890

5902273540106

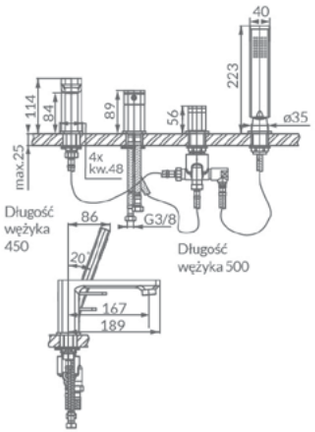

Amadeo Like

Amadeo

Bateria wannowa ścienna
bez akcesoriów
LIKE chrom

AM2454930

5902273540137

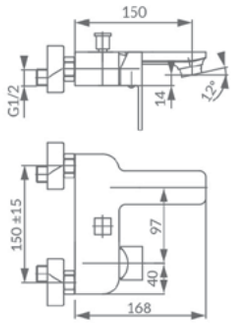

Bateria natryskowa ścienna
bez akcesoriów
LIKE chrom

AM2454940

5902273540144

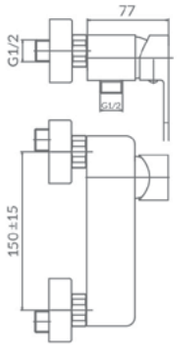

Bateria wannowo-natryskowa podtynkowa
LIKE chrom

AM2454980

5902273540021

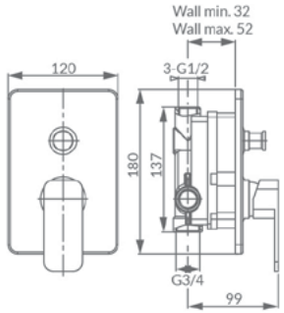

Bateria natryskowa podtynkowa
LIKE chrom

AM2454970

5902273540014

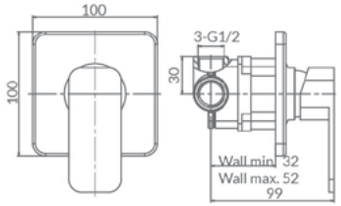

Amadeo

Amadeo
NOWOŚĆ

Albero
series

Miska wisząca bezkołnierzowa
ALBERO

CAN 6ZPW

5907650879530

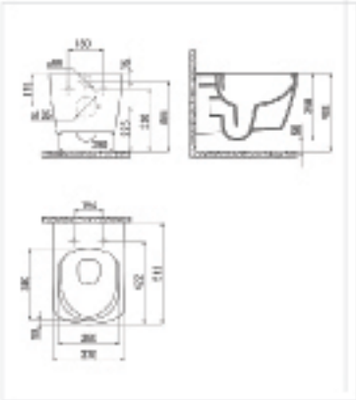

Deska slim wolnoopadająca
ALBERO

CAN 65OZ

5907650879541

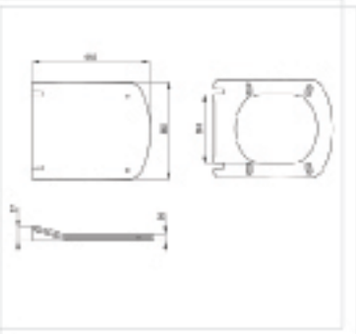

Umywalka nablatowa 60 cm
ALBERO

CAN 6U65

5907650879527

Fiore
series

Amadeo
NOWOŚĆ

Miska wisząca bezkołnierzowa
FIORE

CAM 6ZPW

5908212097311

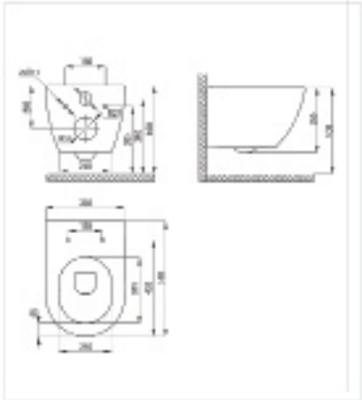

Deska slim wolnoopadająca
FIORE

CAM 65OZ

5908212097328

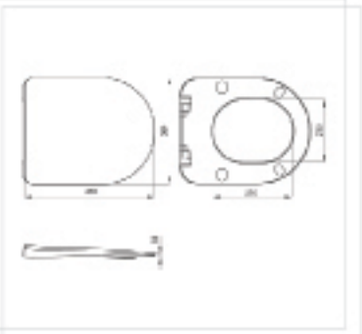

Umywalka nablatowa 55 cm
FIORE

CAM 6U65

5907650879527

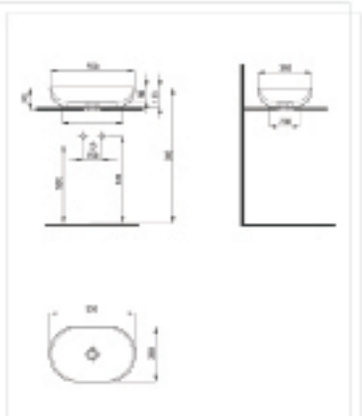

Amadeo

NOWOŚĆ

Accessories

Amadeo Accessories to seria produktów, która została zaprojektowana z myślą o wygodzie oraz funkcjonalności. Wszystkie produkty powstały w oparciu o najlepsze technologie, aby zagwarantować maksymalne bezpieczeństwo oraz komfort w codziennym użytkowaniu. Nowoczesne i niepowtarzalne wzornictwo oraz wysoka jakość użytych materiałów, dają gwarancję trwałości i niezawodności na długie lata.

Zestaw natryskowy przesuwny chrom słuchawka 3-funkcyjna

AM2444300

5902273545408

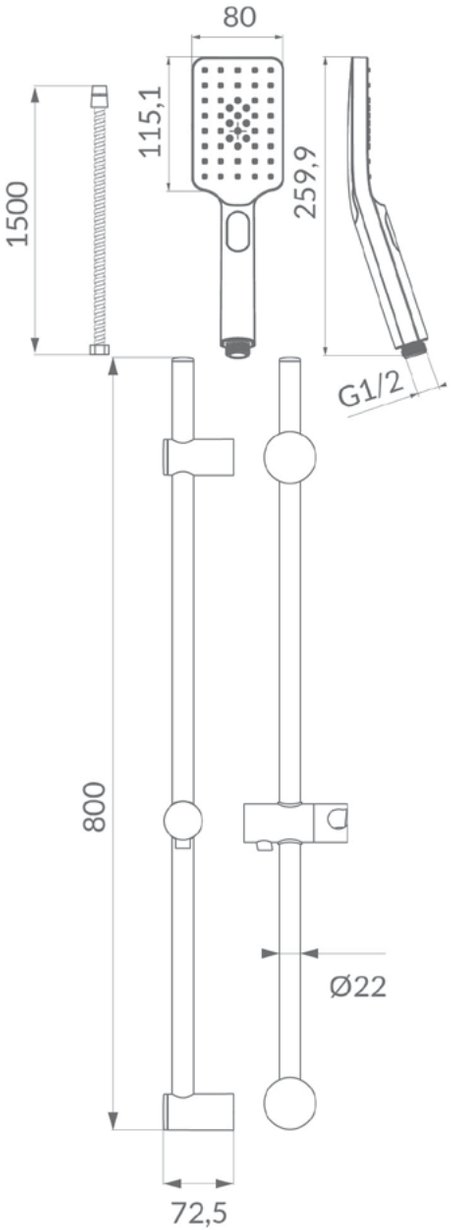

Akcesoria dotyczą wszystkich serii

Zestaw natryskowy przesuwny chrom słuchawka 1-funkcyjna

AM2444320

5902273545415

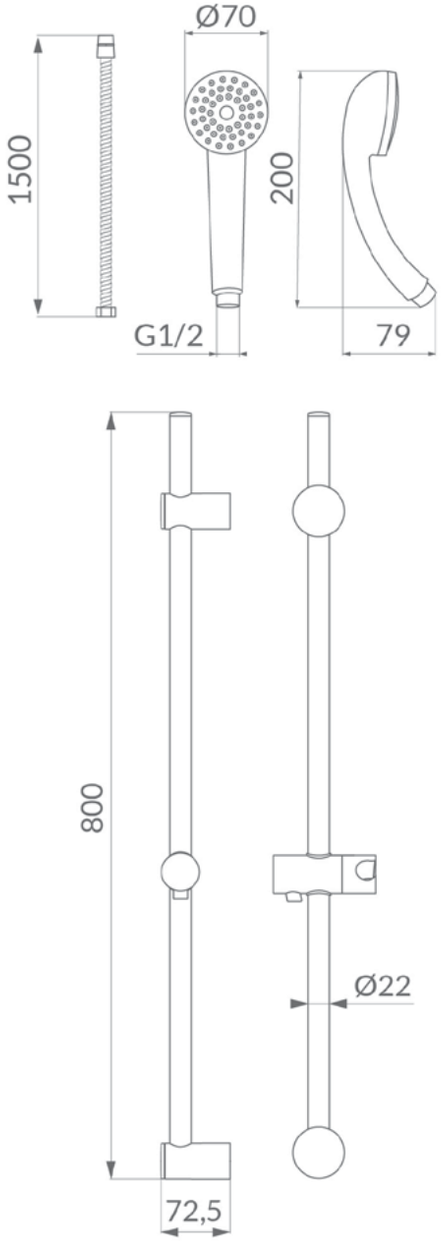

Akcesoria dotyczą wszystkich serii

Amadeo Accessories

Amadeo

NOWOŚĆ

Accessories

Słuchawka 3-funkcyjna

AM2445700

5902273545385

Zestaw natryskowy punktowy chrom słuchawka 3-funkcyjna

AM2449550

5902273545422

Drążek natrysku przesuwnego chrom

AM2600750

5902273545392

Wąż natryskowy w podwójnym oplocie, rozciągliwy 1500 - 2000 mm, chrom

AM2449900

5902273545378

Wąż natryskowy z PVC 1500 mm, chrom

AM2500070

5902273545361

AKCESORIA DODATKOWE

Korek spustowy CONNE chrom

2452750

5902273540328

*Akcesoria dotyczą wszystkich serii

ECO PLUS* Perlator M24x1

2403520

5907451974537

Redukcja zużycia wody do 50%
Kąt regulacji wody do 15 stopni
Pasuje również do serii Dali

ECO PLUS* Klucz do perlatora

2403530

5907451974544

Zawór kątowy grzybkowy FEST 1/2"-3/8" chrom.

MA1484100

5902273539698

Zawór kątowy grzybkowy FEST 1/2"-3/4" chrom.

MA1484120

5902273539711

Zawór kątowy grzybkowy FEST 1/2"-1/2" chrom.

MA1484110

5902273539704

Zawór kątowy grzybkowy FEST 1/2"-3/8" z nakrętką 3/8"-fi10 chrom.

MA1484130

5902273539728

NOWOŚĆ

Zawór kombinowany 1/2"x3/8"x3/4"

MA1482100

5902273546559

- Różnorodność dymensji: G⅜, G½, G¾
- Max temp.: 90 - 100°C
- Czteropłatowe pokrętło
- Design i funkcjonalność
- Uszczelnienie podwójnym oringiem

Spełnia wymagania EU rozporządzenia o jakości wody pitnej.

Amadeo

Dali White Dali Black Like Albero Fiore Accessories

- Save Money rozwiązanie ograniczające zużycie wody
- Mieszacz/głowica ceramiczna
- Regulator strumienia napowietrzający
- Automatyczny korek spustowy click-clack
- Zespół spustowy z pociągaczem
- Niski przepływ
- Regulator strumienia z systemem antykamiennym
- Bateria kompletna z zestawem natryskowym punktowym
- Słuchawka 1-funkcyjna
- Słuchawka 3-funkcyjna
- System łatwego montażu
- Ultracienka głowica prysznicowa
- Strumień normalny
- Komfort użytkowania

48 GODZINNY SERWIS

25 LAT GWARANCJI
na szczelność korpusów baterii

10 LAT GWARANCJI
na ceramikę

5 LAT GWARANCJI
na bezawaryjną pracę regulatorów i głowic w bateriach jedno i dwuuchwytowych oraz termostatycznych

2 LATA GWARANCJI
na pozostałe elementy (korek klik-klak,wężyki, przełącznik natrysku, system montażowy); deski sedesowe

- Korpus chroniący przed oparzeniami system Cold touch
- Przełącznik ciśnieniowy
- Przełącznik z blokadą
- Obrotowa wylewka

MIEJSCE NA PIECZĄTKĘ DYSTRYBUTORA